WR-1181-7307/006

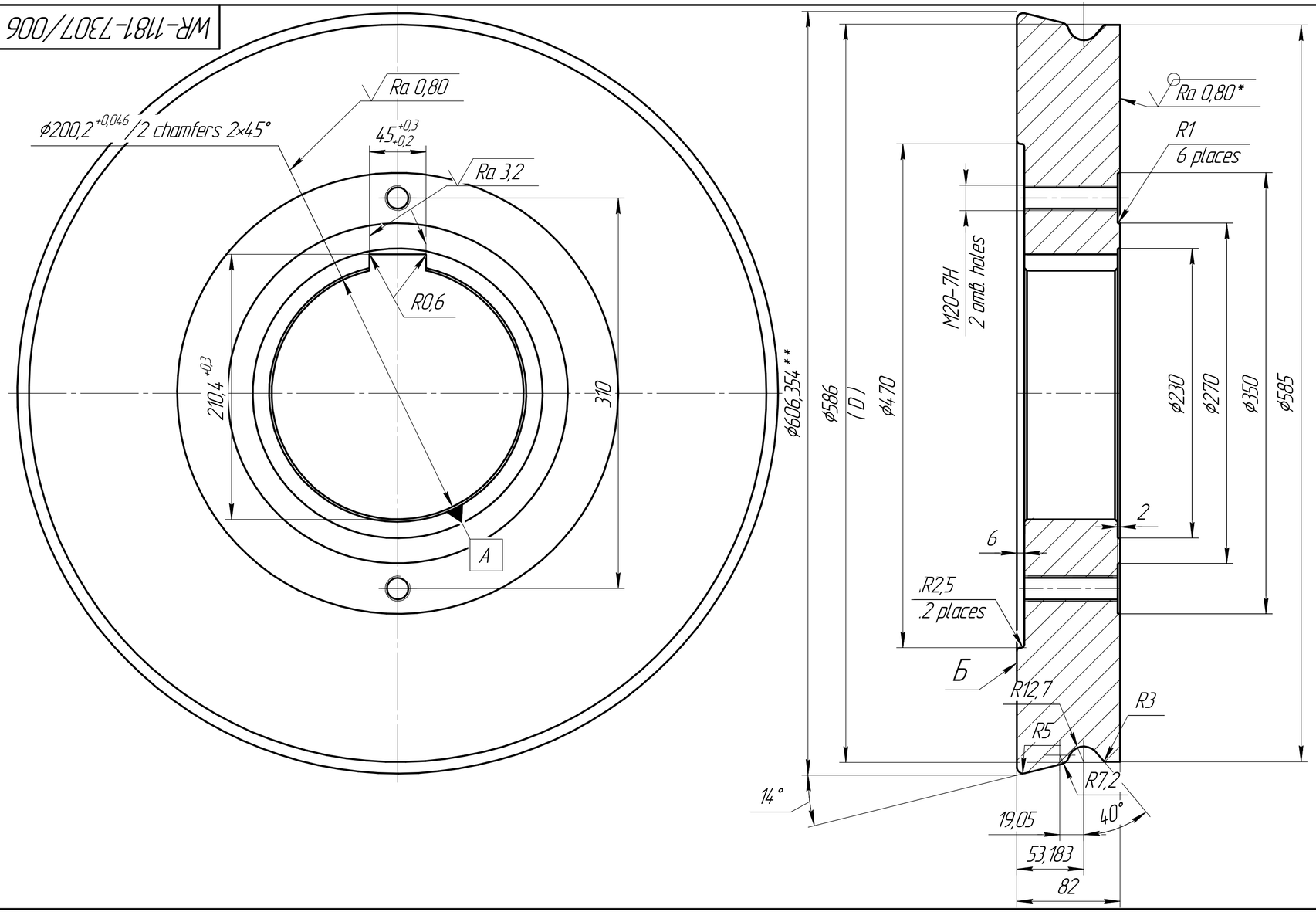

Номер переточки	Диаметр ролика после переточки D
№ 1	ø584
№ 2	ø582
№ 3	ø580
№ 4	ø578
№ 5	ø576
№ 6	ø574

Ra 6,3 (√)

1. 54...58 HRC.
2. * Only for profile and supporing surfaces.
3. ** Size for reference.
4. To allow the profile shape B-0.02 mm to be placed in the body of the part.
5. Beating profile B relative to the base A-0.02 mm.
6. Mark: WR-1181-7307/006; RZU3660900 "22,5x11,75"; regrind number.

1. 54...58 HRCэ.
2. * Только для профиля и опорных поверхностей.
3. ** Размер для справок.
4. Неуказанные пред. откл. размеров по ОСТ37.001.246-82.
5. Допуск формы профиля Б-0,02 мм расположить в тело детали.
6. Биение профиля Б относительно базы А-0,02 мм.
7. Маркировать : WR-1181-7307/006 ; RZU3660900 "22,5x11,75"; номер переточки.

Изм.	Лист	№ докум.	Подп.	Дата
Разраб.		Козлова		04.06.2016
Пров.				
Т.контр.				
Н.контр.				
Утв.				

WR-1181-7307/006

Ролик

Лит.	Масса	Масштаб
U	14,153	1:2,5

Лист | Листов 1

Сталь Х12М
ГОСТ 5950-73

KRONPRINZ

Перв. примен. | Справ. № | Подп. и дата | Инв. № дубл. | Взам. инв. № | Подп. и дата | Инв. № подл.

Копировал | Формат А4×3